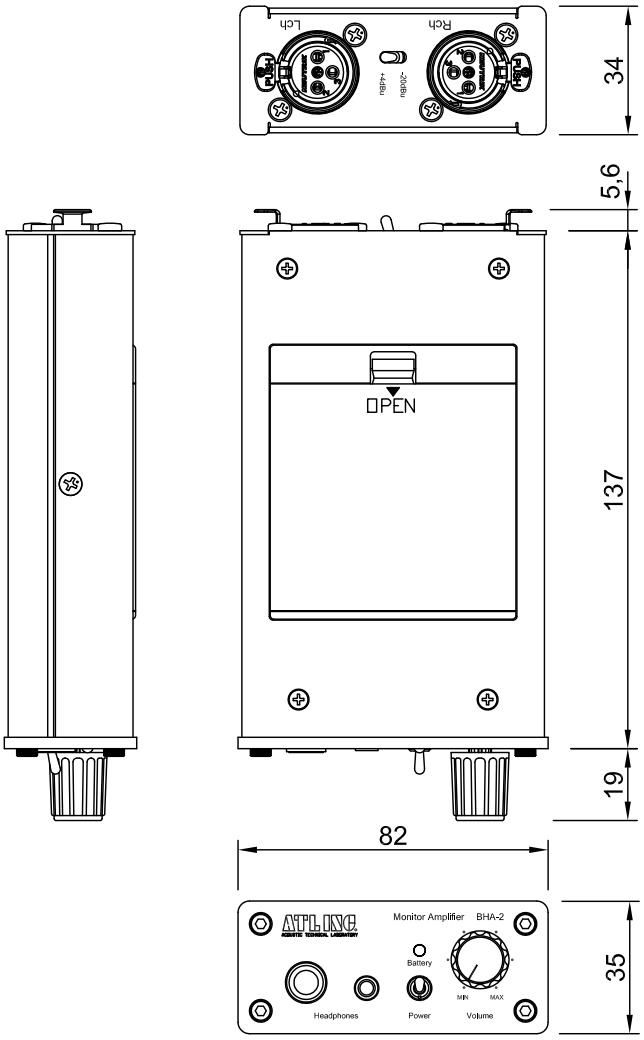

縮尺： 1/2

BHA-2 仕様

最大入力レベル	：+24dBu / -4dBu
入力インピーダンス	：4.7kΩ
最大出力レベル	：190mW + 190mW (32Ω負荷・THD:0.05%時)
周波数特性	：10Hz　～　100kHz（-1dB）
全高調波歪	：0.04%以下（32Ω、20mW 出力時）
残留ノイズ	：-80dBu以下（32Ω、ボリューム最大時）
入力端子	：XLR3メス　x2
ヘッドフォン出力端子	：Φ6.3ステレオフォーンジャック
イヤフォン出力端子	：Φ3.5モノラルフォーンジャック
電源	：単三電池 x 4
寸法(mm)	：82(W) x 35(H) x 162(D)
重量	：340g(単三電池 x 4含む)
その他	：パワースイッチ、バッテリー残量表示LED、入力感度切替スイッチ マイクスタンドアダプター（3/8インチピッチ）別売

注）

1）バッテリー残量表示LED：通常（緑色）約8～9時間
→　残量少（黄色）4.8V（1.2V / 本）約1時間
→　残量僅少（赤色）4.7V（1.175V / 本）約5時間
→　電源シャットダウン4.1V（1.05V / 本）

2）入力切感度替スイッチ：

+4dBu	：ヘッドフォン端子	：業務用機器に対応する入力レベルです。
	イヤフォン端子	：入力したステレオ信号がそれぞれヘッドフォンから出力されます
		：Lchに入力した信号のみがイヤフォンから出力されます
-20dBu	：ヘッドフォン端子	：LあるいはR端子に入力した信号が両耳から出力されます
	イヤフォン端子	：LあるいはR端子に入力した信号がイヤフォンから出力されます
		：民生機器に対応する入力レベルです。

製品の仕様は、予告なく変更になります。

ATL INC. ACOUSTIC TECHNICAL LABORATORY	メーカー名 (株)ATL-KYOEI	モニターアンプ	図面サイズ A4
		製品名 BHA-2	修正日 2019, 5, 7