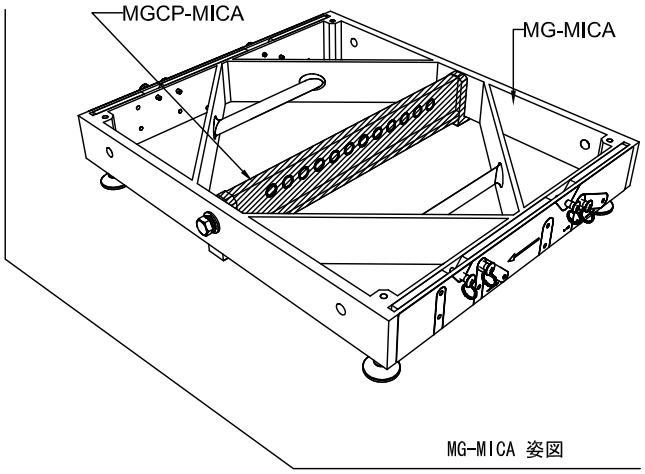

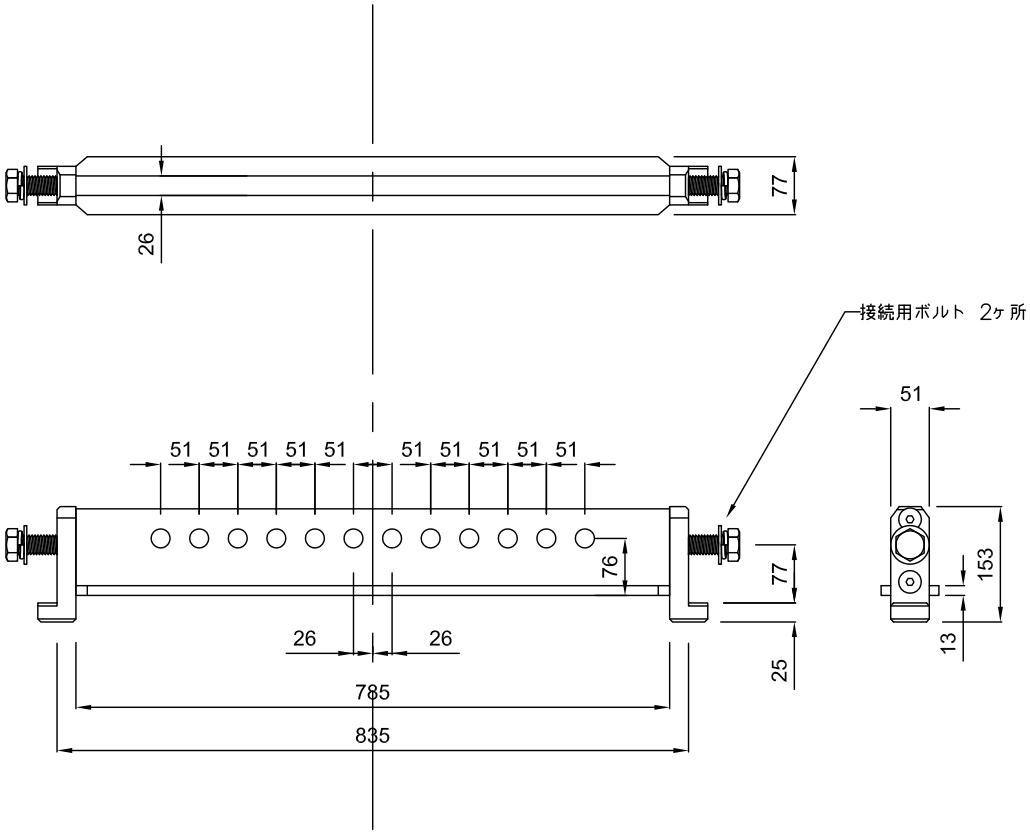

重量:11.8kg(両サイドのボルトを含む)

製品の仕様は、予告なく変更になります。

縮尺： 1/10

株式会社エイ・ティー・エル	メーカー名 Meyer sound	MG-MICA用 センター吊り金具	図面サイズ A4
		製品名 MGCP-MICA	10D-V1