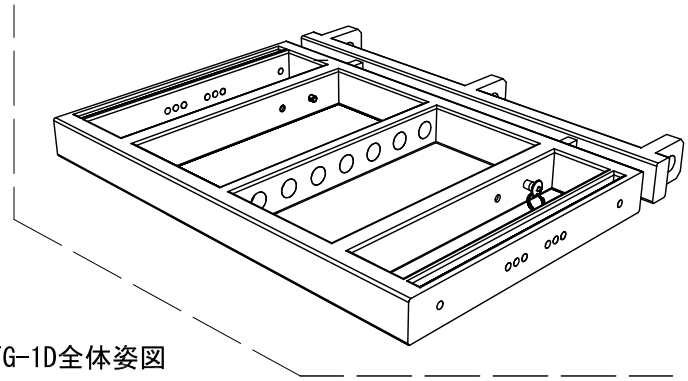

MTG-1D全体姿図

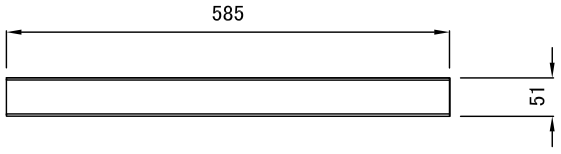

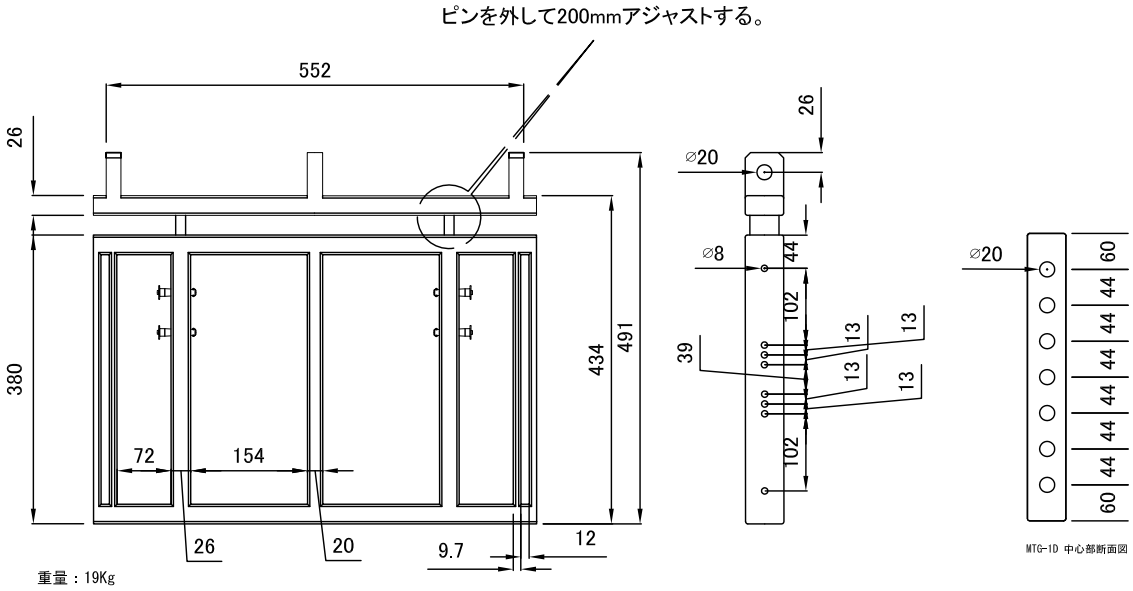

重量　19Kg

製品の仕様は、予告なく変更になります。

縮尺：1/10

株式会社エイ・ティー・エル	メーカー名 Meyer sound	M1D/M1D-sub用トップグリッド	図面サイズ A4
		製品名 MTG-1D	10D-V1